CÁLCULO DE QUEDA DE TENSÃO

NS: 1122216275

NÚMERO (TRANSFORMADOR/ALIMENTADOR) 14918-3-75 / AETD 14

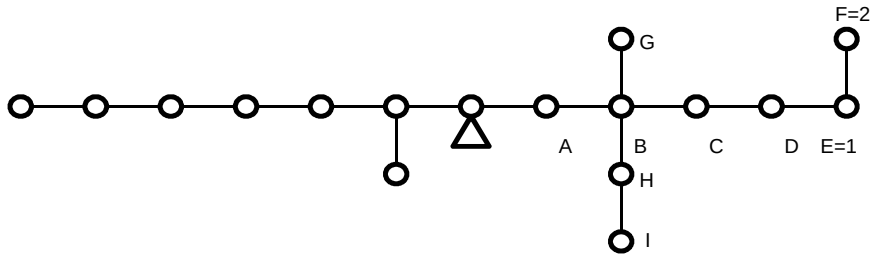

TRECHO			CARGA			CONDUTORES	QUEDA DE TENSÃO			CARGA NO PONTO
DESIGNAÇÃO		COMPRIMENTO	DISTRIBUÍDA NO TRECHO	ACUMULADA NO FIM DO TRECHO	TOTAL		UNITÁRIA	NO TRECHO	TOTAL	
A		B	CARGA	D	(C/2+D)B=E	F	G	ExG=H	I	
SECUNDÁRIA		100m	kVA	kVA	kVAx100m	Nº AWG	%	%	%	
T	A	0,28		14,40	4,032	TRIF. CA 1/0	0,1480	0,597	0,597	2,6
A	B	0,22		11,80	2,596	TRIF. CA 1/0	0,1480	0,384	0,981	0
B	C	0,12		5,50	0,660	TRIF. CA 1/0	0,1480	0,098	1,079	0,9
C	D	0,32		4,60	1,472	TRIF. CA 2	0,2210	0,325	1,404	2
D	E	0,33		2,60	0,858	TRIF. CA 2	0,2210	0,190	1,594	2,5
E	F	0,03		0,10	0,003	3x1x70+70	0,1165	0,000	1,594	0,1
B	G	0,22		0,20	0,044	TRIF. CA 2	0,2210	0,010	0,991	0,2
B	H	0,11		6,10	0,671	TRIF. CA 2	0,2210	0,148	1,129	2,3
H	I	0,37		3,80	1,406	TRIF. CA 2	0,2210	0,311	1,440	3,8

PREPARADO POR:

DATA: 07/12/2018

CÁLCULO DE QUEDA DE TENSÃO

NS: 1122216275

NÚMERO (TRANSFORMADOR/ALIMENTADOR) 73712-1-37,5 / AETD 14

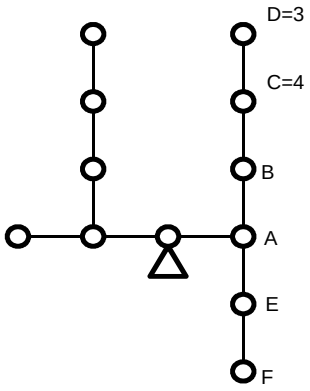

TRECHO			CARGA			CONDUTORES	QUEDA DE TENSÃO			CARGA NO PONTO
DESIGNAÇÃO		COMPRIMENTO	DISTRIBUÍDA NO TRECHO	ACUMULADA NO FIM DO TRECHO	TOTAL		UNITÁRIA	NO TRECHO	TOTAL	
A		B	CARGA	D	(C/2+D)B=E	F	G	ExG=H	I	
SECUNDÁRIA		100m	kVA	kVA	kVAx100m	Nº AWG	%	%	%	
T	A	0,33		17,30	5,709	MON. 2x1x70+70	0,1949	1,113	1,113	1,1
A	B	0,34		8,90	3,026	MON. CA 2	0,3700	1,120	2,232	4,6
B	C	0,30		4,30	1,290	MON. 2x1x35+70	0,3699	0,477	2,709	4,1
C	D	0,02		0,20	0,004	MON. 2x1x70+70	0,1949	0,001	2,710	0,2
A	E	0,28		7,30	2,044	MON. 2x1x35+70	0,3699	0,756	1,869	7,2
E	F	0,39		0,10	0,039	MON. 2x1x35+70	0,3699	0,014	1,883	0,1

PREPARADO POR:

DATA: 07/12/2018